ROSELLÓ

JAR-79

nouparc

MATERIALES

Fundición hierro gris según norma UNE-EN-1561
Sellado por imprimación de fosfato de zinc
Acabado anticorrosión efecto forja

INSTALACIÓN

Asentada al suelo

CARACTERÍSTICAS

Peso: 358 kg
Capacidad: 150 litros

DISEÑO

Antoni Roselló

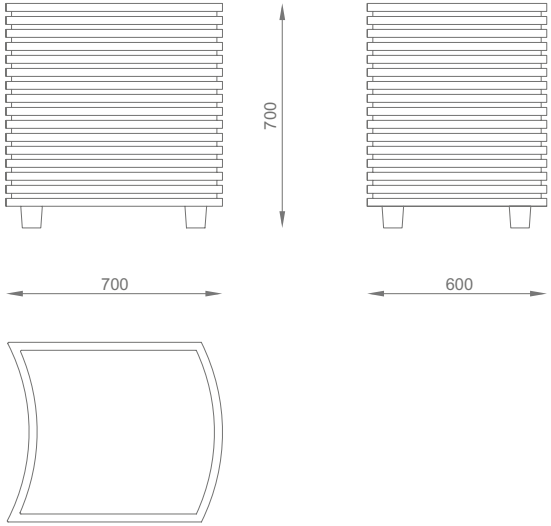

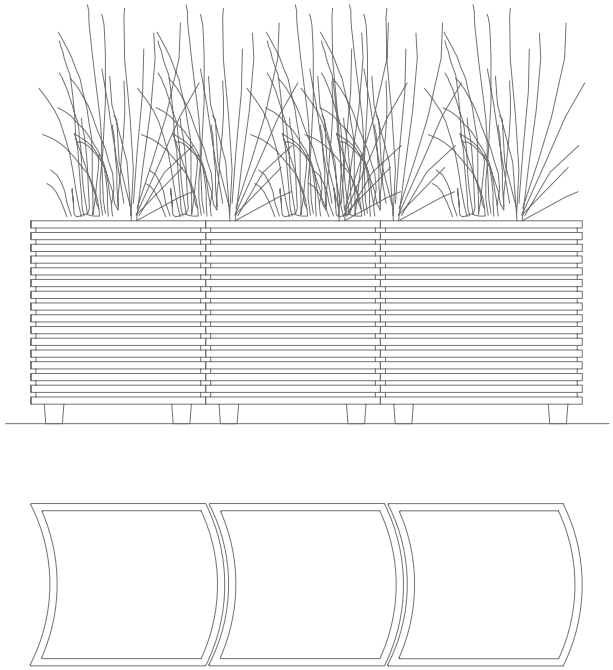

cotas en milímetros

Atención al cliente - tel 00 34 93 714 25 01
comercial@colomernouparc.com
www.colomernouparc.com