BRUNA

JAR-75 / JAR-76

nouparc

MATERIALES

Fundición de hierro gris según norma UNE-EN-1561
Sellado por imprimación de fosfato de zinc
Acabado anticorrosivo efecto forja

INSTALACIÓN

Asentada al suelo

CARACTERÍSTICAS

Capacidad: 100-120 litros
Disco de bronce

DISEÑO

Modelo original crado por Colomer

REFERENCIAS

JAR-75	805 x 540mm
JAR-76	680 x 570mm

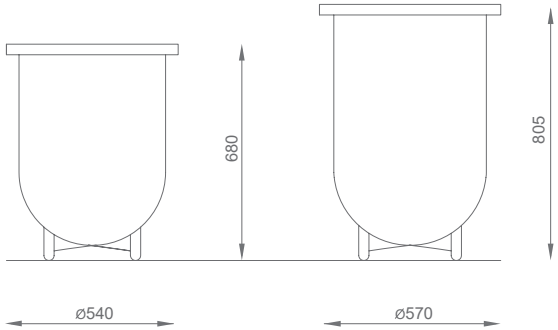

cotas en milímetros

Atención al cliente 00 34 937142501

comercial@colomernouparc.com
www.colomernouparc.com